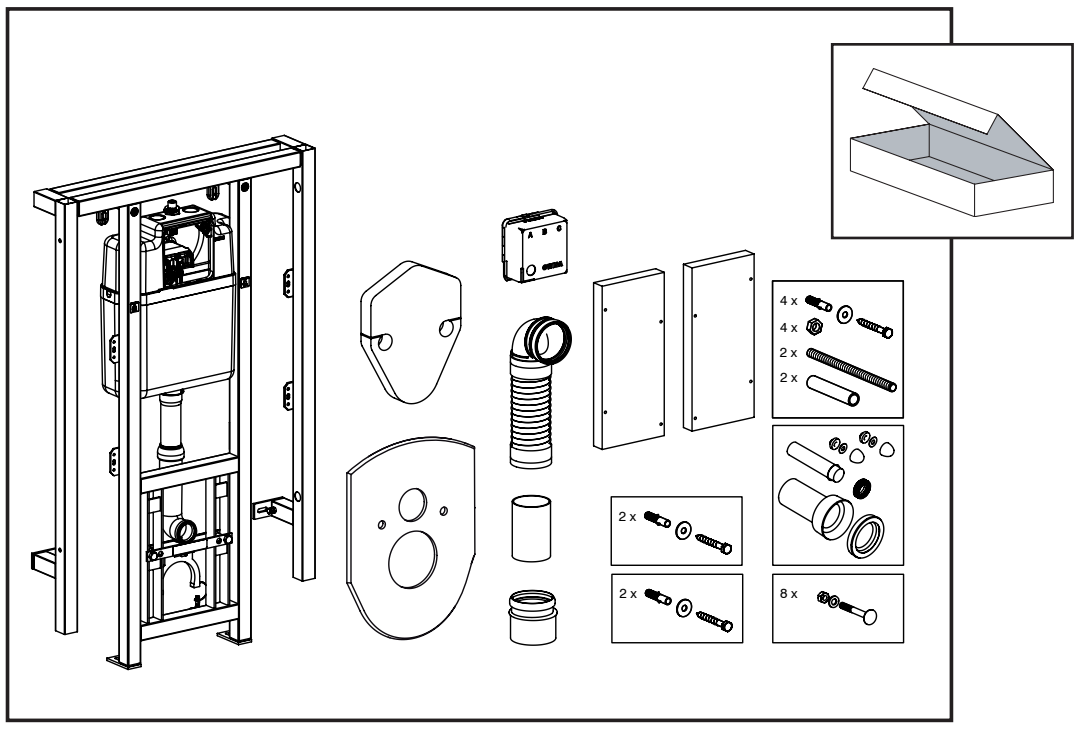

WC FRONT VARIO

NL - Met steunbeugelelementen
DE - Mit Halteplatten für Stütz- und Haltegriffe
EN - With support plates
FR - Avec plattes de fixation
IT - Con staffe di supporto

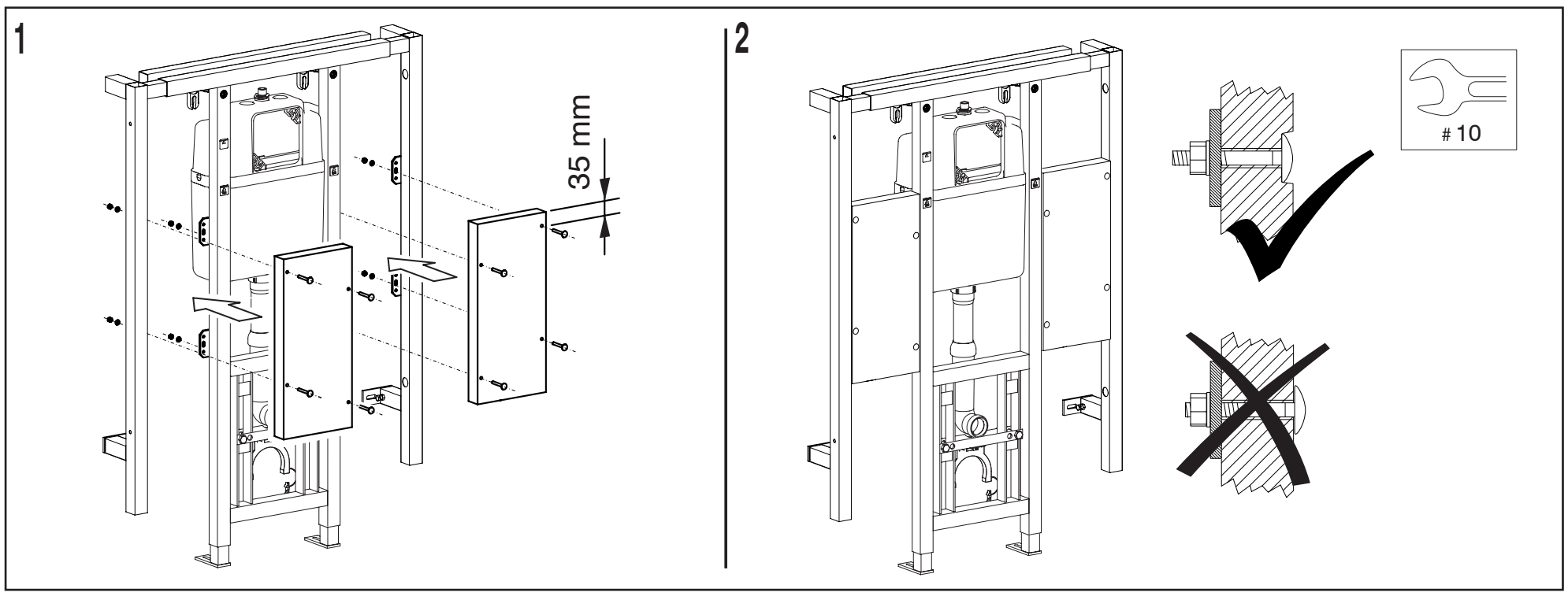

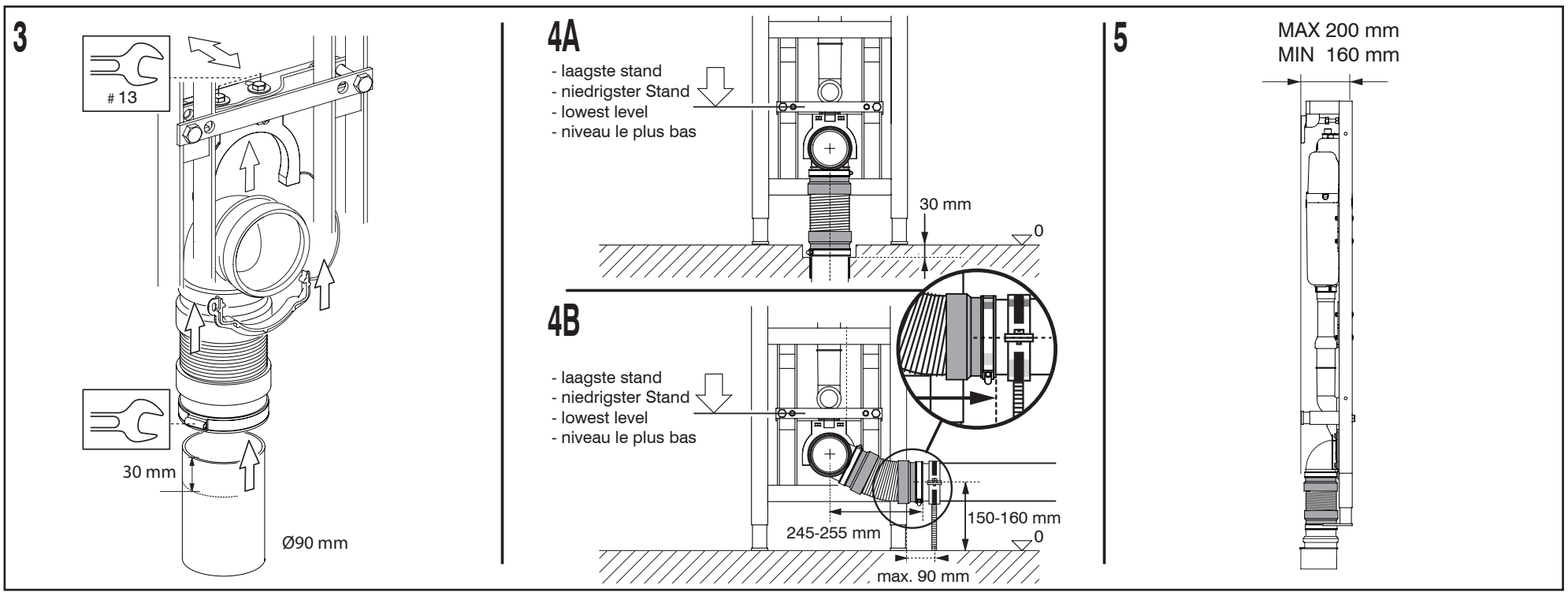

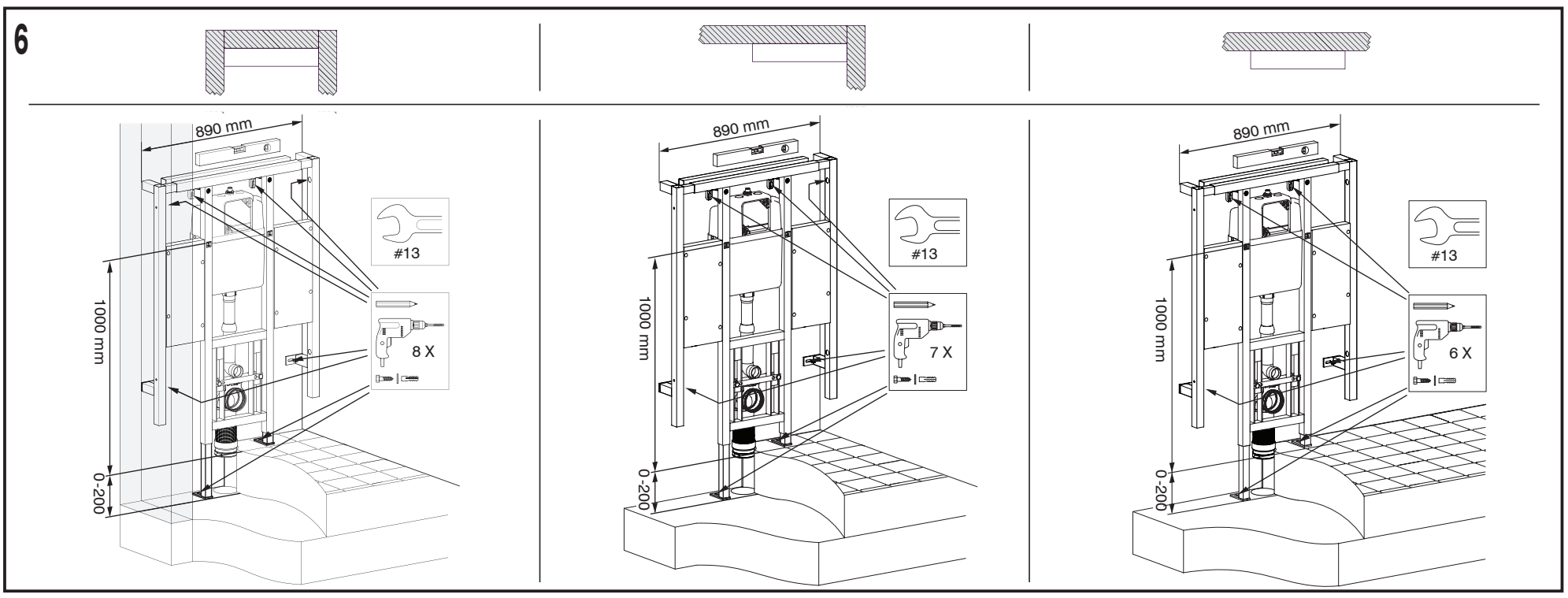

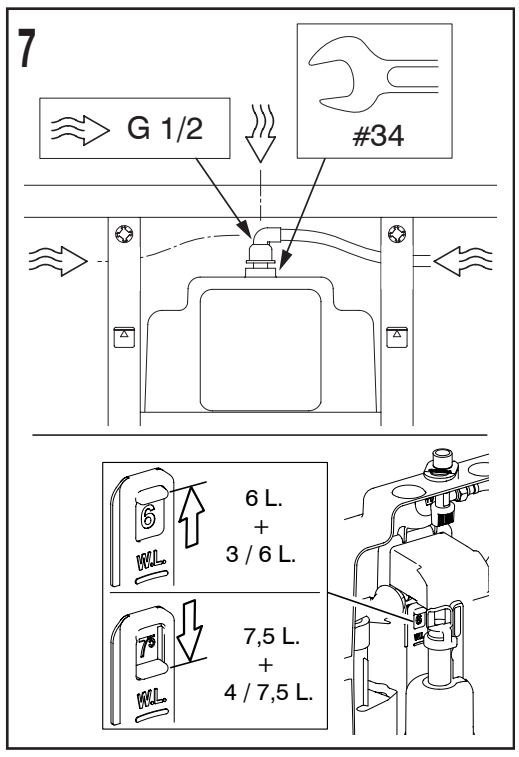

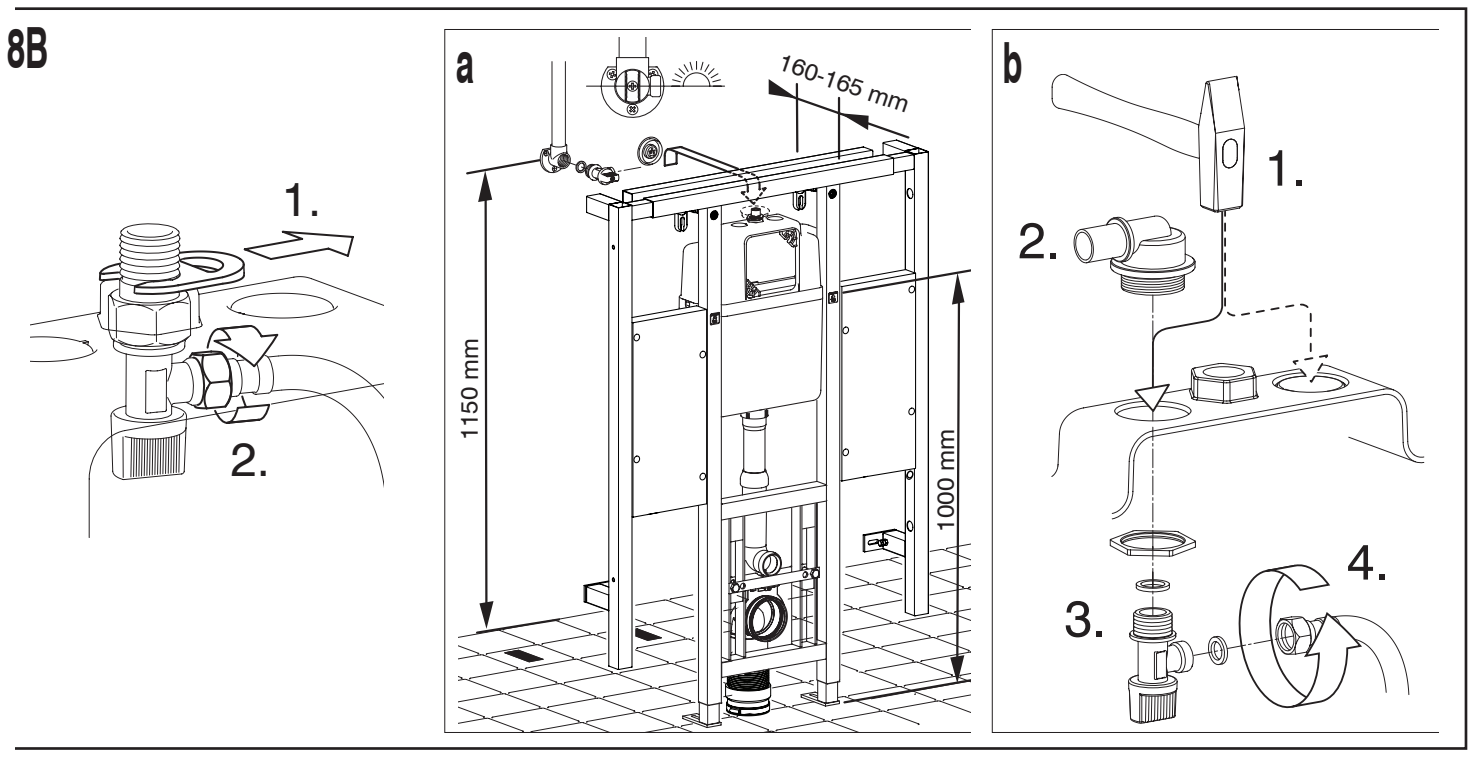

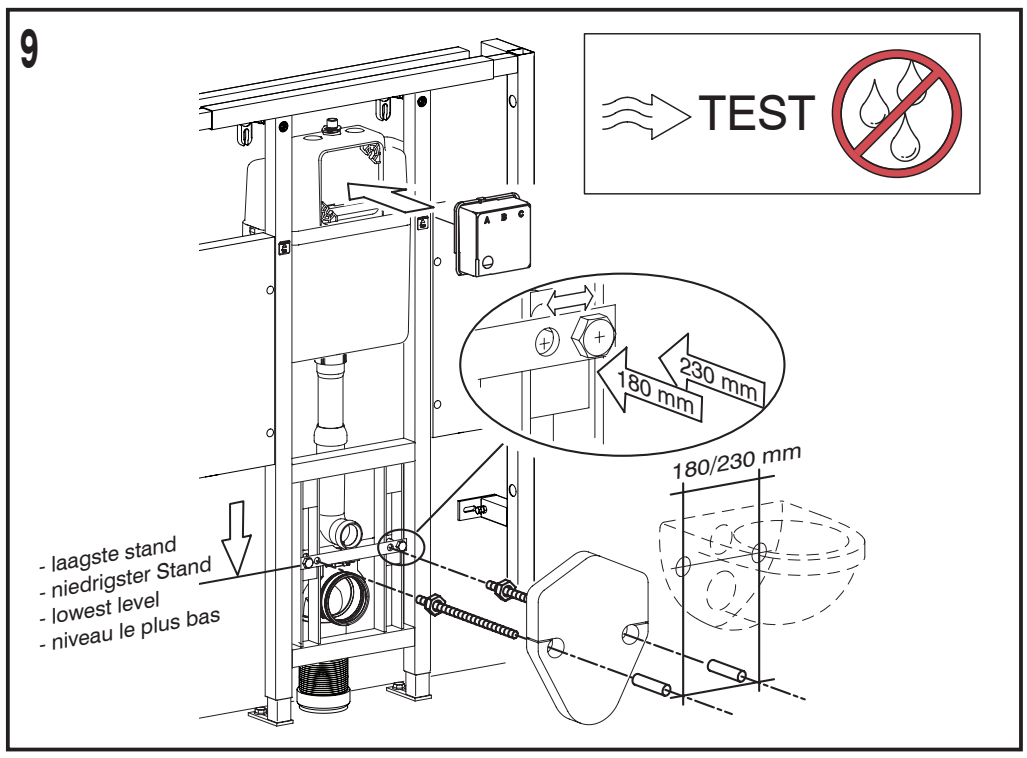

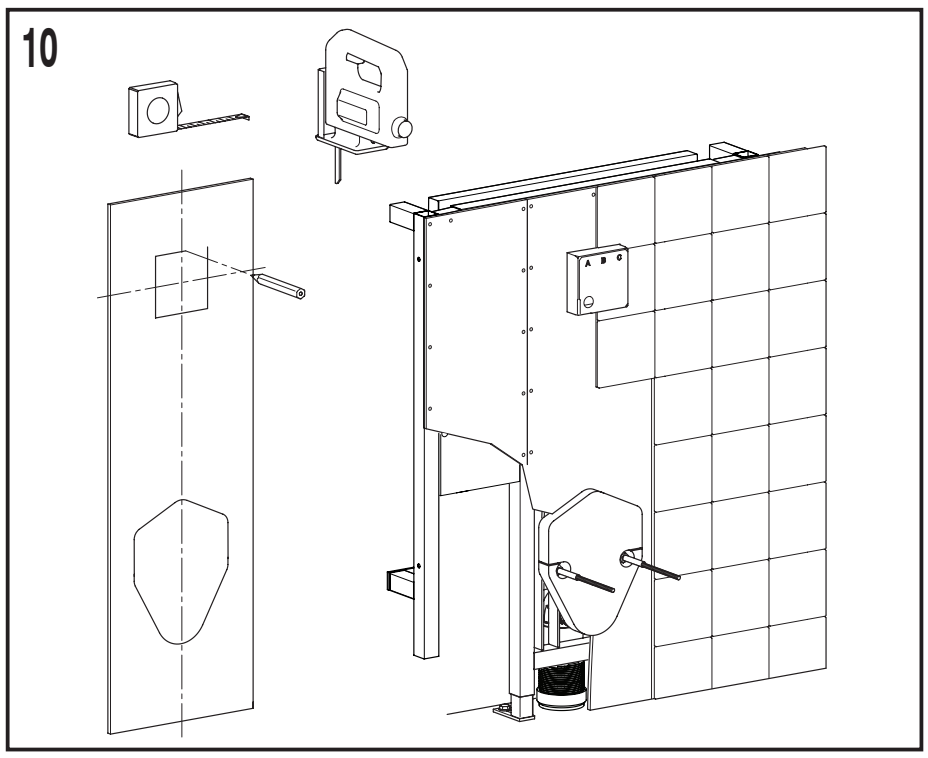

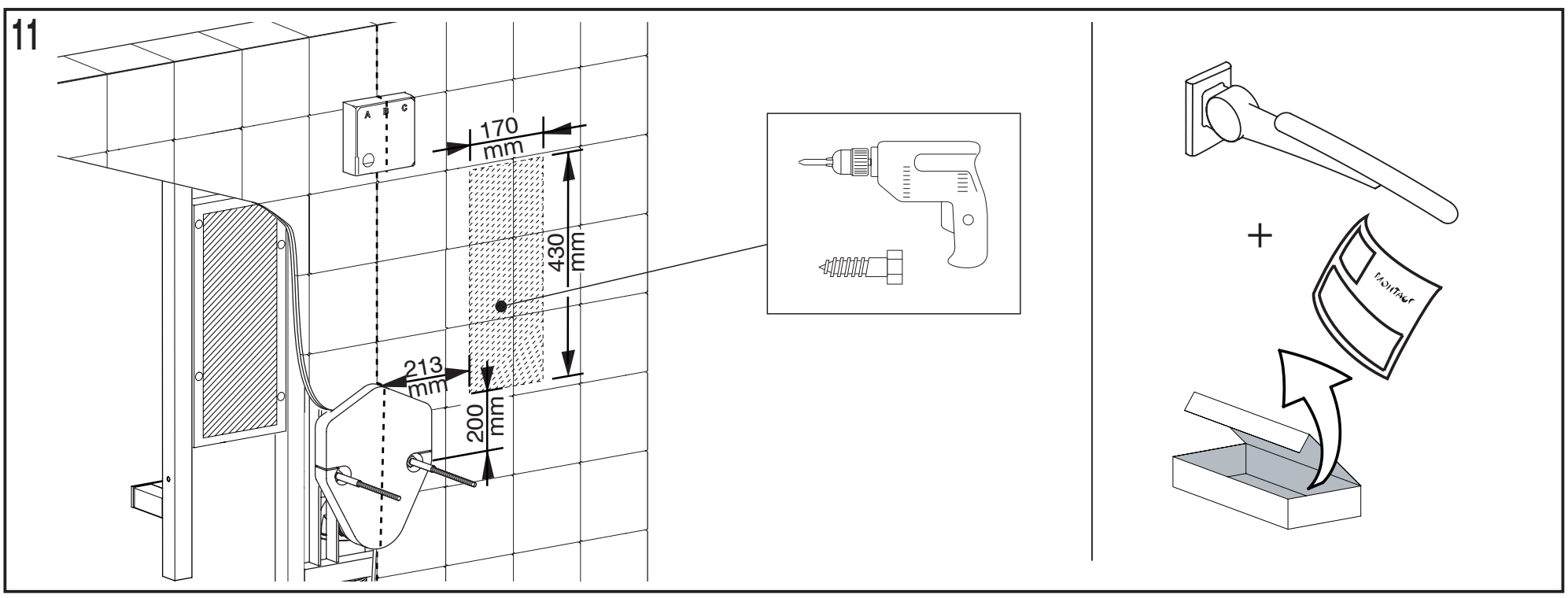

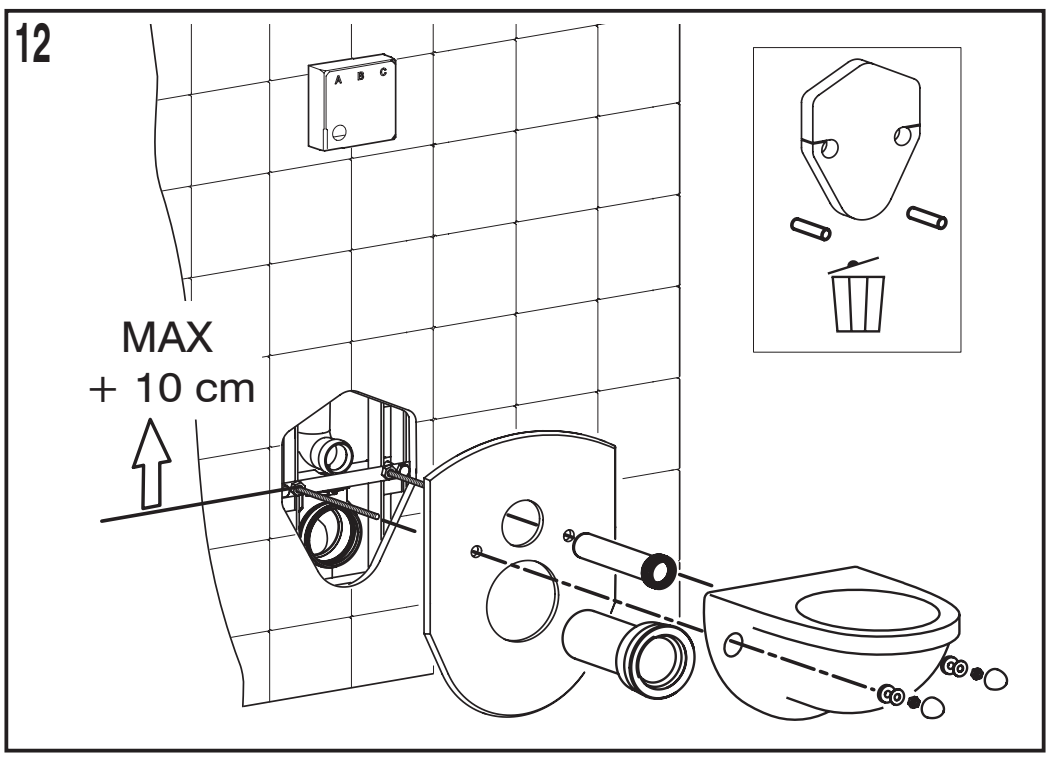

ART.NR. 1449.979772 VERSIE 2019.04 A4 Fluidmaster BV Driepoortenweg 5 6827 BP Arnhem NL infonl@fluidmaster.com